Varioboy

Haube über 500 kg belastbar

Art. 3530-E1201 Haube und Säule in DB 703.

schräge Haube: keine Abstellfläche | an bestehende Compactboy-Säulen montierbar | präzises Schnappschloss

urban basics®

RUNGE®

Abfallbehälter Modell Varioboy alternativ auch mit Ascherhaube Art. 3530-E1203 (Abb. links) oder zur Sacknutzung inkl. verdecktem Klemmring (Zusatzausstattung) oder ohne Haube Art. 3530-E1200 (Abb. ganz rechts). (Ascher-) Hauben hier in Eisenglimmer Anthrazit DB 703.

Werkstoff
Abfallbehälter aus feuerverzinktem Stahlblech gem. DIN EN 10 142.

RAL

Oberflächen und Farben
Stahl: feuerverzinkt oder als Zusatzausstattung zusätzlich in Wunschfarbe nach RAL oder DB lackiert.

Montage
Anlieferung 1-teilig (inkl. Dreikantschlüssel). Säule zu fundamentieren in einem Punkt L 30 / B 30 / T 50 cm. Wandmontage mit 2 Ankerdübeln S 10 x 60. Montage an bauseits vorhandenem Mast mit 2 Edelstahlbändern (Spannwerkzeug erforderlich).

Zusatzausstattung
Abdeckhaube bzw. Ascher, Korpus und / oder Säule in Wunschfarbe nach RAL oder DB.
Ersatz-Dreikantschlüssel 8 mm.
Spannwerkzeug für Edelstahl-Mastband.

NEU! Korpus-Ausführung mit Ring zur Sackaufnahme.
NEU! Bodenhülse mit Klemmbacke zur Fundamentierung.

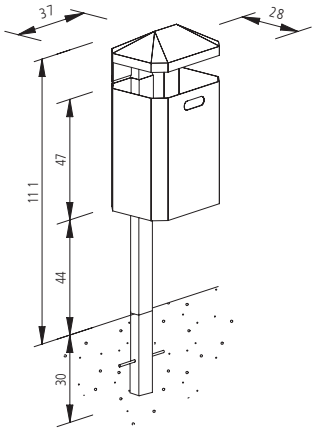

LV-Kurztext

3530-E1201

Abfallbehälter Varioboy / Runge mit Haube aus verzinktem Stahlblech mit 45 L Fassungsvermögen. Abgeschrägte Abdeckhaube zum Schutz vor Missbrauch als Sitz- und Abstellfläche ist abknickfest mit einem Stahlprofil unterseitig verschweißt. Korpus mit Griffloch sowie Griffkante am Boden zwecks leichter Entnahme und schneller Leerung. Säule rückwärtig, formschlüssig im Korpus integriert. Inkl. Schnappschloss für 8 mm Dreikantschlüssel. Mit Rechteckrohr von 70 / 40 mm zur Fundamentierung. Gewicht 18 kg.

3530-W1201

zur Wandmontage mit 2 Distanzplatten und 2 Ankerdübeln S 10 x 60 mm, sonst wie Art. 3530-E1201. Gewicht 15 kg.

3530-M1201

zur Mastmontage mit Distanzbügeln und 2 Edelstahlbändern, sonst wie Art. 3530-E1201. Gewicht 14 kg.

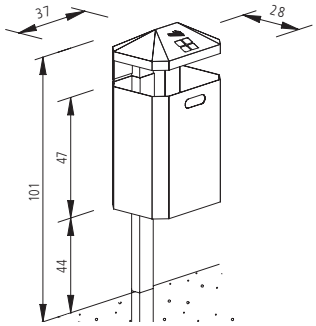

3530-E1203

mit Ascherhaube, sonst wie Art. 3530-E1201. Gewicht 18 kg.

3530-W1203

mit Ascherhaube und zur Wandmontage mit 2 Distanzplatten und 2 Ankerdübeln S 10 x 60, sonst wie Art. 3530-E1201. Gewicht 15 kg.

3530-M1203

mit Ascherhaube und zur Mastmontage mit Distanzbügeln und 2 Edelstahlbändern, sonst wie Art. 3530-E1201. Gewicht 14 kg.

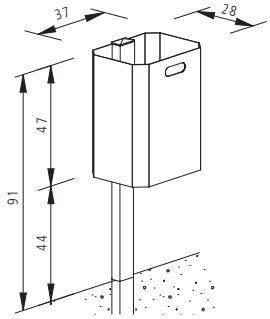

3530-E1200

ohne Haube, sonst wie Art. 3530-E1201. Gewicht 14 kg.

3530-W1200

ohne Haube und zur Wandmontage mit zwei Distanzplatten und 2 Ankerdübeln S 10 x 60 mm, sonst wie Art. 3530-E1201. Gewicht 15 kg.

3530-M1200

ohne Abdeckhaube und zur Mastmontage mit Distanzbügeln und 2 Edelstahlbändern, sonst wie Art. 3530-E1201. Gewicht 14 kg.